LUCCA

MENSCH & WASSER

AUFPUTZ.DUSCHE.
sensorgesteuert.

WASSER-/ENERGIEERSPARNIS BIS 75%
100% HYGIENE-GEWINN
EINFACHSTE BEDIENUNG & MONTAGE

INDIVIDUELLE TEMPERATURREGELUNG
ÜBER THERMOSTAT

WAND.DUSCHEN.

MENSCH & WASSER

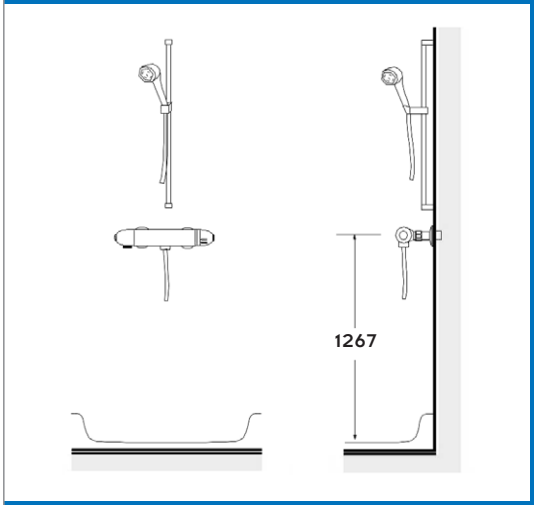

Montageskizze Lucca

Duschschlauch

Duschstange

Nur mit Batteriebetrieb möglich!

TECHNISCHE DATEN

Ausführungsvariante:	zentrale Warmwasserversorgung (druckfest)
Stromversorgung:	Batterie 6V (Lithium)
Durchflussmenge:	max. 18 Liter/min (je nach Duschkopf) bei 3 bar Fließdruck
Druckbereich:	0,3 - 10 bar
Wassertemperatur:	max. 80° C
Farbe:	Chrom

AUSSCHREIBUNGSTEXT

Berührungslose, elektronisch gesteuerte Dusch armatur für die Aufputzmontage.
Mischwasser-Temperatur frei wählbar über Thermostat.
Automatische Einstellung der Sensorempfindlichkeit, mit Fernbedienung justierbar.
Nachlaufzeit auf 10 Sek. voreingestellt, über Taste oder Fernbedienung einstellbar (2 Sek. – 3 Min.).
Manuelle Start-Stop-Taste und Sensorüberwachung für Abschaltautomatik.

Lieferumfang:
- Armaturenkörper aus Messingguss verchromt
- bistabiles Magnetventil, hermetisch vergossene Elektronik und Infrarot-Doppelsensorik (2 Sendedioden und 1 Empfangsdiode) mit Batterie (6 V)
- inkl. S-Anschlüsse 1/2" x 3/4" und Rosetten, wahlweise mit Absperrung
- Thermostatregelung mit Verbrühschutz und autothermischem Schutz

Durchflussklasse IA, P-IX 8079/IA, Geräuschklasse 1, DIN EN 200

Prüfzeichen CE,
Technische Änderungen und Farbschwankungen vorbehalten.

verdrillsichere Duschschläuche:
Für alle Handduschköpfe. In 1,5 m oder 2 m Länge. Doppelummantelung verhindert verwickelte oder geknickte Duschschläuche.

Duschschstangen:
Für alle Handduschköpfe. Stabiles, formschönes Design.
L = bis zu 72 cm verstellbar, Ø = 25 mm, Farbe Chrom.

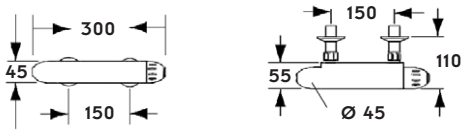

Abmessungen

HÄNDLERSTEMPEL: